Allgemein

Besonders an windgefährdeten Bauten - Seilbahnen, Verladebrücken, Zugbrücken, Baggern, Hochhäuser, Gewächshäuser usw. - sind rechtzeitig Maßnahmen durchzuführen, um beim Auftreten von hohen Windgeschwindigkeiten einen Schaden zu verhüten.

Durch die ständige Überwachung der Windgeschwindigkeit mit einem Analoganzeiger mit Grenzkontakt kann bei Erreichen eines bestimmten Wertes ein Signal oder ein Schaltvorgang ausgelöst werden.

Funktion

Der Analoganzeiger für Windgeschwindigkeit 1479 C ist ein vollwertiger Drehspulanzeiger mit einem bzw. zwei induktiven Grenzkontakten. Die steckbaren und leicht austauschbaren Schaltrelais befinden sich an der Rückseite des Gehäuses. Die Meßwerke lagern auf gefederten Steinlagern.

Die Kontakte werden berührungslos, d.h. rückwirkungsfrei abgegriffen. Dadurch wird stets der jeweilige Meßwert unabhängig von der Stellung der Grenzwertmarke(n) unverfälscht angezeigt. Die Einstellung der Grenzwerte kann beliebig auf der Skala eingestellt werden.

Version 1479 C1:

Der Analoganzeiger für Windgeschwindigkeit 1479 C1 besitzt einen induktiven Grenzkontakten in Ruhestromschaltung. Das Schaltrelais fällt bei Uberschreiten des Sollwertes ab und hat eine Schaltleistung von 440 W bei 230 V AC.

Version 1479 C2:

Der Analoganzeiger für Windgeschwindigkeit 1479 C2 besitzt zwei induktive Grenzkontakte. Der untere Grenzkontakt arbeitet in Arbeitsstromschaltung. Das zugehörige Schaltrelais 1 zieht bei Überschreiten des Grenzwertes an. Der obere Grenzkontakt arbeitet in Ruhestromschaltung. Das zugehörige Schaltrelais 2 fällt bei Uberschreiten des Sollwertes ab. Beide Relais haben eine Schaltleistung von 440 W bei 230 V AC. Der Mindestabstand der beiden Kontaktmarken muß mindestens 1,5 % bezogen auf die Skalenlänge betragen.

Elektrischer Anschluß

Der elektrische Anschluß der Meßwertgeber ist den jeweiligen Innenschaltungen zu entnehmen. Zusätzlich benötigt der Analoganzeiger 1479 C eine Versorgungsspannung von 24 V DC bzw. von 230 V AC.

Innenschaltungen

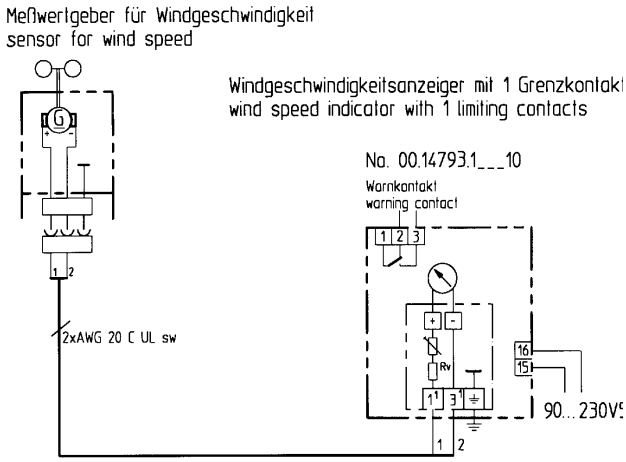

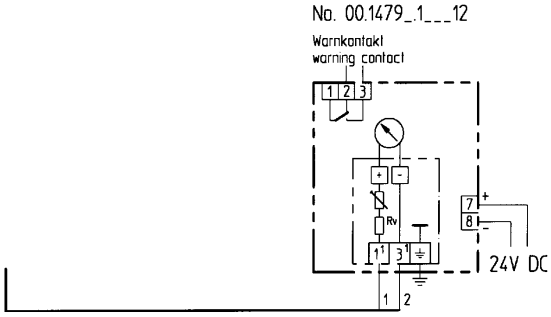

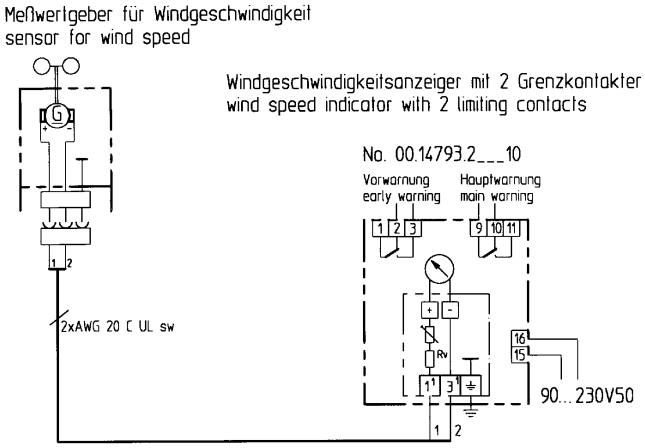

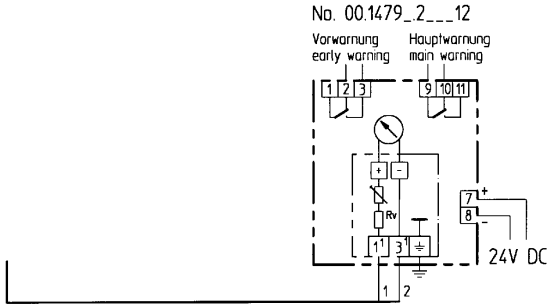

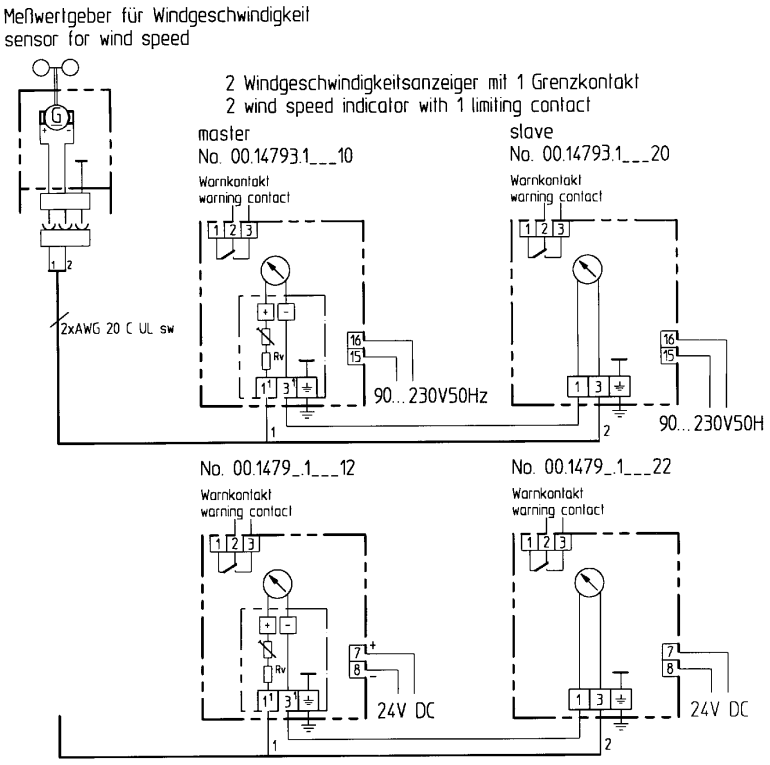
Meßwertgeber für Windgeschwindigkeit
sensor for wind speed
2 Windgeschwindigkeitsanzeiger mit 1 Grenzkontakt
2 wind speed indicator with 1 limiting contact
master
No. 00.14793.1___10
slave
No. 00.14793.1___20
Warnkontakt
warning contact
2xAWG 20 C UL sw
90...230V50Hz
90...230V50H
No. 00.1479_.1___12
No. 00.1479_.1___22
24V DC

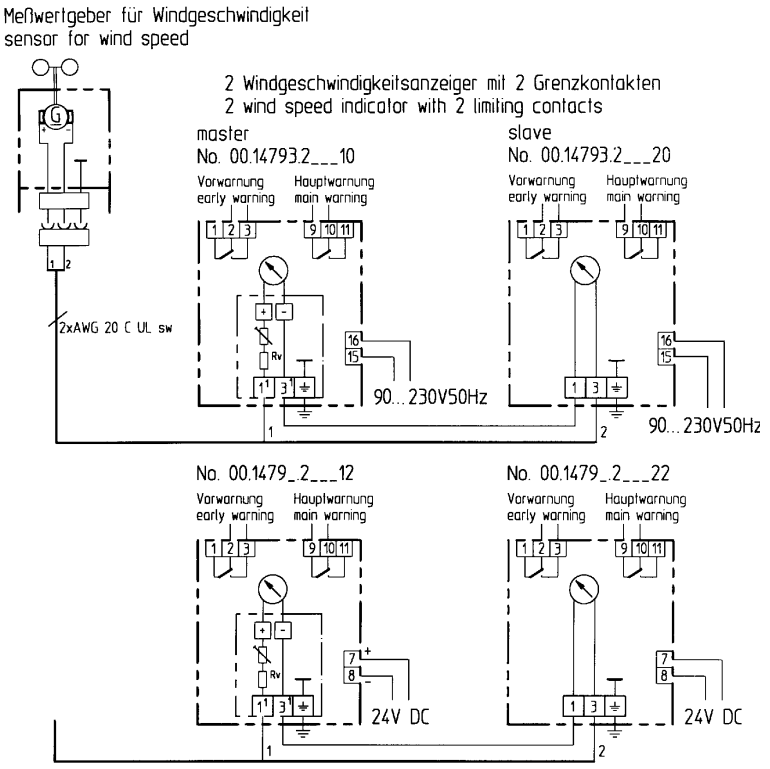
Meßwertgeber für Windgeschwindigkeit
sensor for wind speed
2 Windgeschwindigkeitsanzeiger mit 2 Grenzkontakten
2 wind speed indicator with 2 limiting contacts
master
No. 00.14793.2___10
slave
No. 00.14793.2___20
Vorwarnung
early warning
Hauptwarnung
main warning
2xAWG 20 C UL sw
90...230V50Hz
No. 00.1479_.2___12
No. 00.1479_.2___22
24V DC

Maßbild

Analoganzeiger für Windgeschwindigkeit 1479 C? Q144

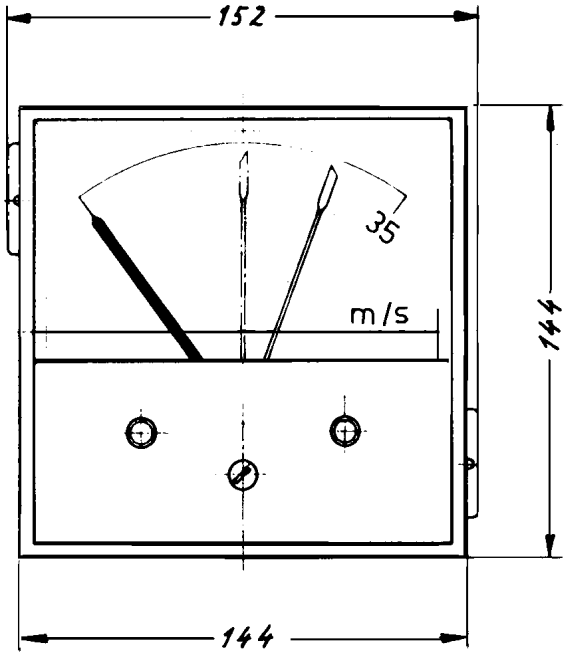

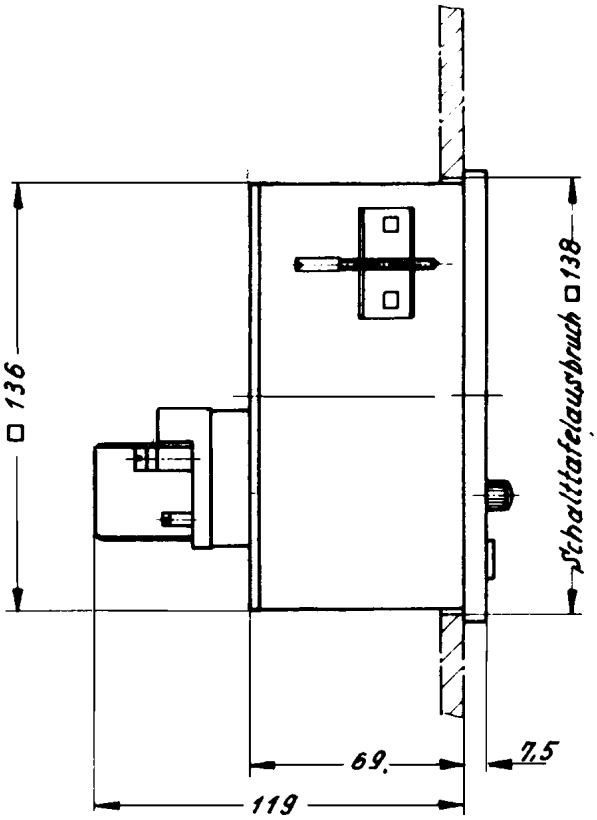

Analoganzeiger für Windgeschwindigkeit 1479 C? Q96

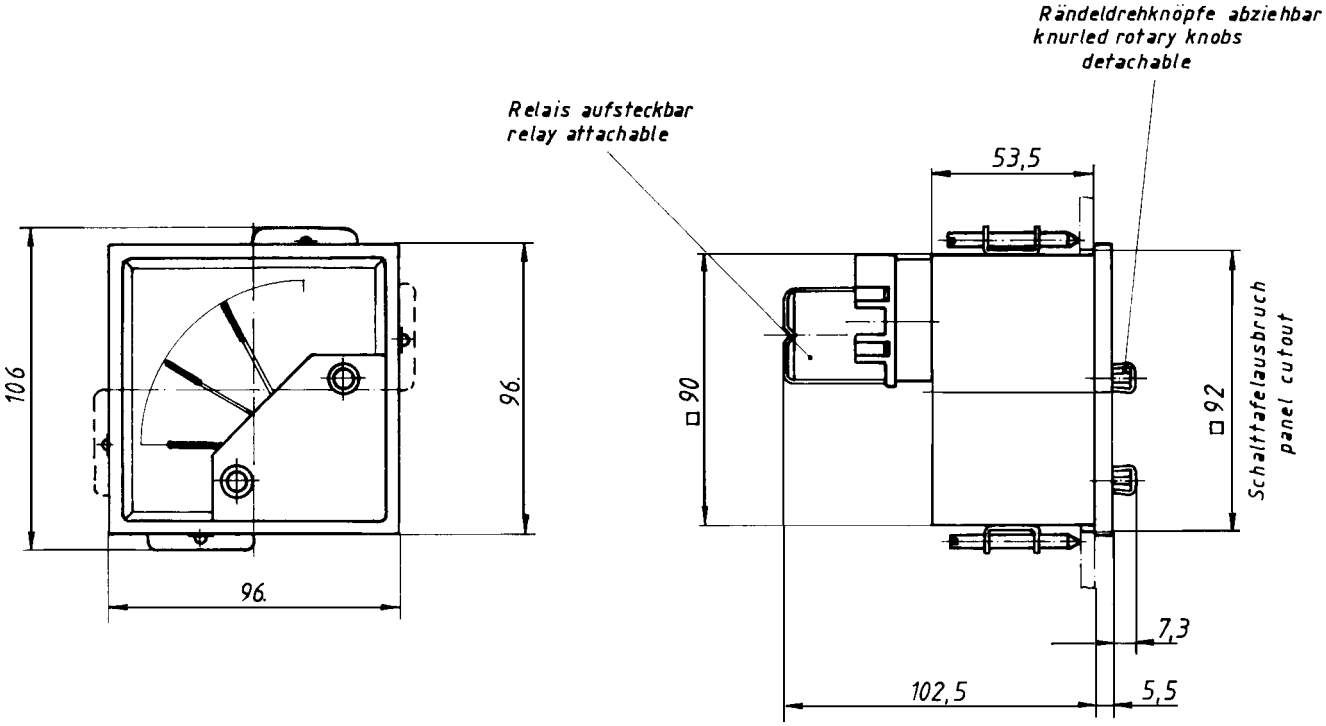

Technische Daten

Allgmein:

Eingang je nach Model:	0...20 mA (linear) 0...4 mA (Ri = 220 Ohm) 0...1mA (Ri = 2000 Ohm)
Meßbereich:	0...35 m/s in 1 m/s geteilt
Fehlergrenzen:	±2 % vom Skalenendwert
Temperatur-einsatzbereich:	-20...+60 °C
Schaltleistung:	440 VA bei 230 V AC
Schalthysteresis:	<= 0,7 % der Skalenlänge
Betriebsspannung...	
...je nach Model:	90...230 V AC, ~2 VA 24 V DC, ±10 %, ~1 VA
Abmessungen...	
...Q144:	144 x 144 x 125 mm (BxHxT)
...Q96:	96 x 96 x 103 mm (BxHxT)
Gewicht...	
...Q144:	0,9 kg
...Q96:	0,5 kg

Bestellhilfe

00	**.**	**1479**	**?**	**.**	**?**	**??**	**?**	**?**	**?**	**Erläuterungen**		
00	.	1479	2	.						Abmessung BxH:	96 x 96 mm	
00	.	1479	3	.							144 x 144 mm	
00	.	1479	?	.	1					Anzahl Grenzkontakte:	1	
00	.	1479	?	.	2						2	
00	.	1479	?	.	?	35				Messbereich:	0...35 m/s (andere Messber. auf Anfrage)	
00	.	1479	?	.	?	??	0	9		Eingangssignal:	0...20 mA (linear)	
00	.	1479	?	.	?	??	2	?		Eingangssignal:	0...1 mA DC	Ri = 2000 Ohm
00	.	1479	?	.	?	??	6	?			0...4 mA DC	Ri = 220 Ohm
00	.	1479	?	.	?	??	?	1		Geräteausführung als:	Master	
00	.	1479	?	.	?	??	?	2			Slave	
00	.	1479	3	.	?	??	?	?	0	Betriebsspannung:	90...230 V AC, 2 VA	
00	.	1479	3	.	?	??	?	?	2		24 V DC, ±10 %, 1 VA	
00	.	1479	2	.	?	??	?	?	2		24 V DC, ±10 %, 1 VA	

MessCom GmbH
Augustinusstraße 11c
50226 Frechen
Germany

Tel +49-(0)2234-96 41-0
Fax +49-(0)2234-96 41-10
E-Mail info@messcom.de
Internet www.messcom.de